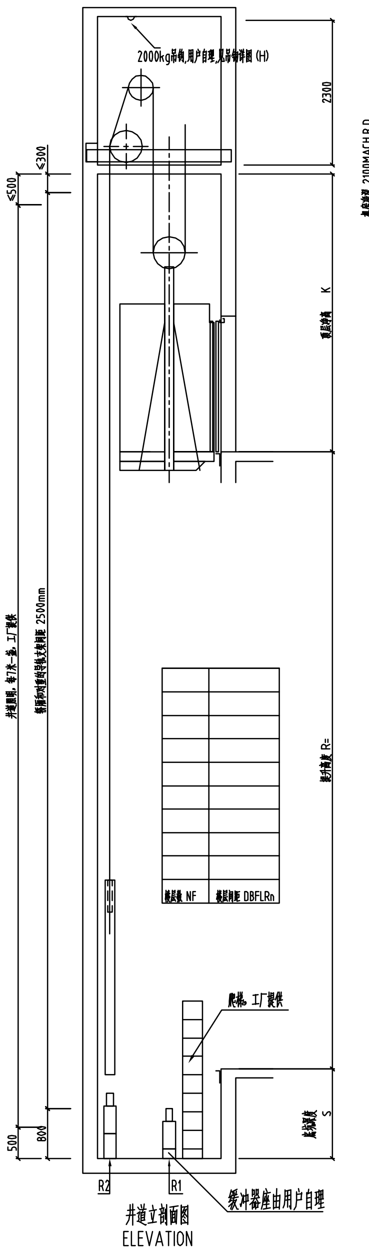
2000kg吊钩,用户自理,见吊钩详图 (H)
2300
≤300
≤500
K
顶层净高
井道照明, 每7米一盏, 工厂提供
轿厢和对重的导轨支架间距 2500mm
提升高度 R=
楼层数 NF
楼层间距 DBFLRn
爬梯, 工厂提供
底坑深度 S
500
800
R2
R1
缓冲器座由用户自理

井道立剖面图
ELEVATION

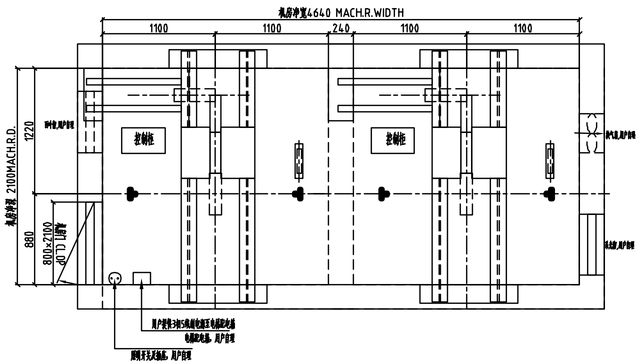
机房净宽4640 MACH.R.WIDTH
1100
1100
240
1100
1100
机房净深 2100MACH.R.D.
1220
880
800×2100
机房门 CL.OP
控制柜
控制柜
通风窗,用户自理
换气扇,用户自理
采光窗,用户自理
用户提供3相5线制电源至电梯配电箱
电梯配电箱, 用户自理
照明开关及插座, 用户自理

机房平面图
MACHINE ROOM PLAN

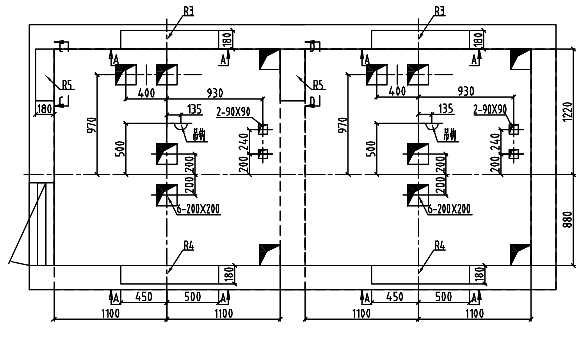
R3
R3
R5
R5
R4
R4
180
970
400
135
2-90X90
吊钩
500
200
240
6-200X200
450
1100
1220
880
A
C
D

机房留孔图
CUTOUTS OF MACHINE ROOM

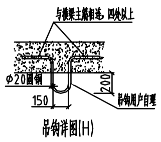
与楼板主筋相连, 四处以上
φ20圆钢
150
200
吊钩用户自理

吊钩详图(H)

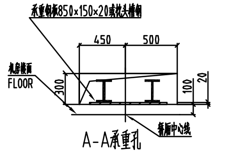
承重钢板850×150×20或枕头槽钢
机房楼面 FLOOR
450
500
300
100
20

A-A承重孔

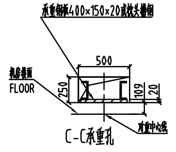
承重钢板400×150×20或枕头槽钢
机房楼面 FLOOR
500
250
109
20
对重中心线

C-C承重孔

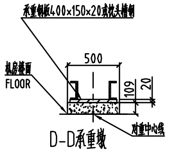
承重钢板400×150×20或枕头槽钢
机房楼面 FLOOR
500
109
20
对重中心线

D-D承重墩

顶层底坑需求			
速度(m/s)	1.0	1.5	1.75
顶层 K	4500	4600	4700
用户顶层			
底坑 S	1500	1600	1700
用户底坑			

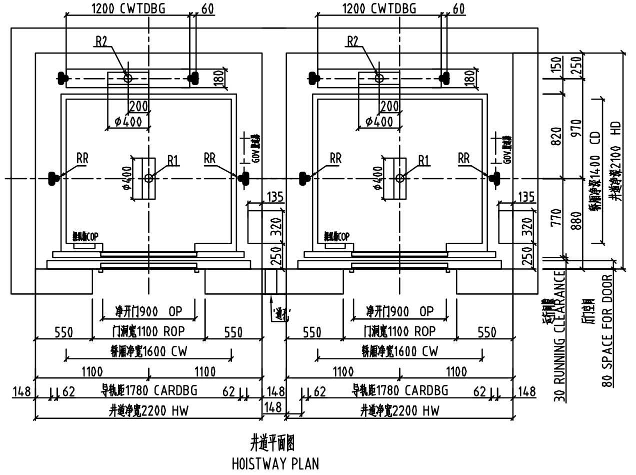
1200 CWTDBG
60
R2
180
200
φ400
RR
R1
RR
GOV
操纵盘COP
135
320
250
150
250
820
970
770
880
轿厢净深1400 CD
井道净深2100 HD
净开门900 OP
门洞宽1100 ROP
550
550
轿厢净宽1600 CW
1100
1100
148
62
导轨距1780 CARDBG
62
148
井道净宽2200 HW
30 RUNNING CLEARANCE
80 SPACE FOR DOOR

井道平面图
HOISTWAY PLAN

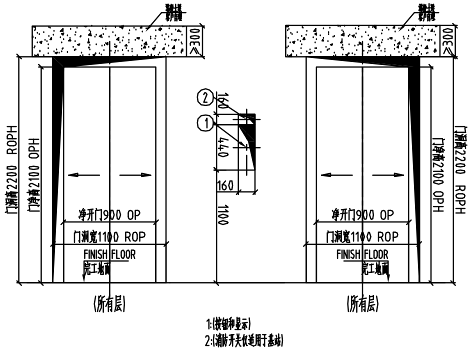
≥300
门洞高2200 ROPH
门净高2100 OPH
净开门900 OP
门洞宽1100 ROP
FINISH FLOOR
完工地面
(所有层)
①
②
160
440
160
1100
1.(按钮盒)
2.(消防开关仅适用于基站)

厅门图

业主和土建承包商应完成的工作

1、井道内一切建筑必须达到防火要求，不得装设与电梯无关设备、电源等及无关孔洞。
2、井道必须垂直，井道水平尺寸为最小净空尺寸，且垂直误差0~+25mm/0~30m、0~+30mm/30m~60m、0~+50mm/60m以上。
3、当底坑底面下有人员能达到的空间存在，则对重缓冲器安装在一直延伸到坚固地实心桩墩上,或安装对重安全钳,并增大井道净尺寸，具体事宜向电梯厂家询问。
4、电梯安装之前，所有层门门洞必须设有高度不小于1.2米的安全防护围封,并应保证有足够的强度。
5、封闭式井道根据需要设通风孔（一般在井道顶部和底部），其面积不得小于井道水平面积的1%，通风孔需设防护网。
6、电梯厅门、呼梯显示预留洞及其他预留孔洞在电梯安装完毕时需进行回填装修。
7、电梯井道最好为混凝土结构。如果井道为框架结构，在导轨支架安装处应设置300mm高的混凝土圈梁，并在每层厅门留洞上沿和下沿均设300mm高与井道同宽的混凝土梁。如果井道为实心承重砖墙结构，应在每层厅门留洞上沿和下沿均设300mm高与井道同宽的混凝土梁。
8、当两相邻层门地坎间距超过11米时，其间应设置一不得向井道内开启的安全门，安全门的尺寸不得小于350mm宽1800mm高。
9、底坑内应防水，若有积水坑，应设在墙角处。
10、根据技术参数表中的要求，把电源拉到机房并设带保护的开关且上锁。电源波动范围不应超过?%。电源零线和接地线应分开,且接地电阻值不大于4Ω。
11、图中标明的所有载荷，井道墙和底坑的强度必需能承受所示各力。
12、图中标明的用户自理（预埋钢板,吊钩等），需预先设置。
13、机房中的温度应保持在5 40℃，机房应平整且必须能够承受不小于7.0kN每平方米的楼面标准值均布活荷载。当机房地面高度不一且相差大于500mm时，应设置楼梯或台阶，并设置护栏。
14、用户需设立救援值班室，并每台铺设通往机房的一根6芯电缆（推荐使用屏蔽/两两双绞线，每芯至少0.5平方毫米，或用五类线替代。
15、若井道为框架结构（砖混），默认配置为：混凝土处配置膨胀螺丝固定支架，其余配置预埋支架；若买方有特殊要求，请在图纸确认栏里注明或在规格参数表中写明；

技 术 参 数 TECHNICAL DATA

电梯型号	PRODUCT NO.	TKJ
载重量	DUTY LOAD	1000kg
速度	SPEED	1.0 1.5 1.75 m/s
绳速比	ROPEING	2:1
控制方式	CONTROL	微机
曳引机	MACHINE	
电动机功率	MOTOR POWER	6.7kw 10kw 11.7kw
开门方式	CL.OP TYPE	中分式
最小楼层间距	MIN.FLOOR HEIGHT	2.7m
额定电流	RATED CURRENT	A
启动电流	STARTUP CURRENT	A
动力电源	POWER SUPPLY	380V 三相五线制 50HZ
照明及信号电源	LIGHTING SUPPLY	220V 50HZ

OWNER'S SIGNATURE 用户签字盖章处

DATE 日期

轿厢净尺寸: 1600 (宽) ×1400 (深)

净开门尺寸: 900 (宽) ×2100 (高)

REVISIONS 更改栏			REACTIONS 支反力(KN)	
NAME姓名	DATE日期	CHANGE更改情况	R1=	100
			R2=	80
			R3=	59
			R4=	53
			R5=	12.5
			RR=	30

SYNEY ELEVATOR (HANGZHOU) COMPANY,LTD
西尼电梯(杭州)有限公司

DWG NO.:土建编号:

PROJECT NAME 项目名称:

注释: (供土建设计人员填写)

1、井道结构为 ，无牛腿:

CONTRACT NO. 合同号:			
DRAWING 绘图:		DATE 日期:	
CHECKED 校核:		PAGE1 页号1	
FINAL 确定:		PAGES 1 共 1 页	

NOTE:DO NOT SCALE THIS DRAWING,UNLESS OTHERWISE STATED.注:此图不按比例,除非另有规定.2011-12版