| 型　号 | 提升高度 H（mm） | 井道全长 L（mm） | 净重 KN | 支承反力 | | | 电机功率（KW） |
|---|---|---|---|---|---|---|---|
| | | | | R1 KN | R2 KN | RM1 KN | |
| XN35B1000 6000人/小时 速度0.5m/s | 4100 | 10760 | 70 | 81 | 74 | | 7.5 |

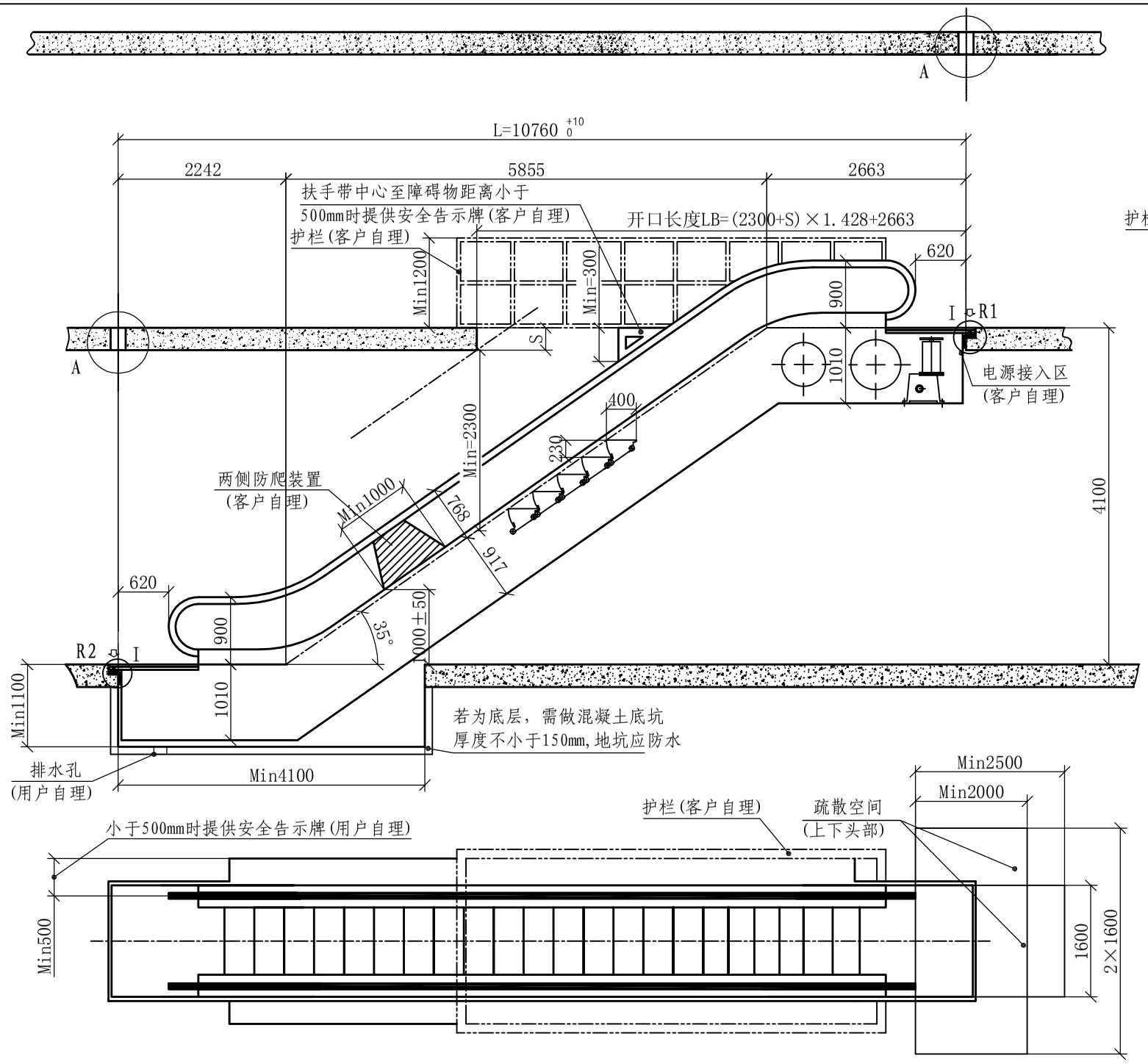


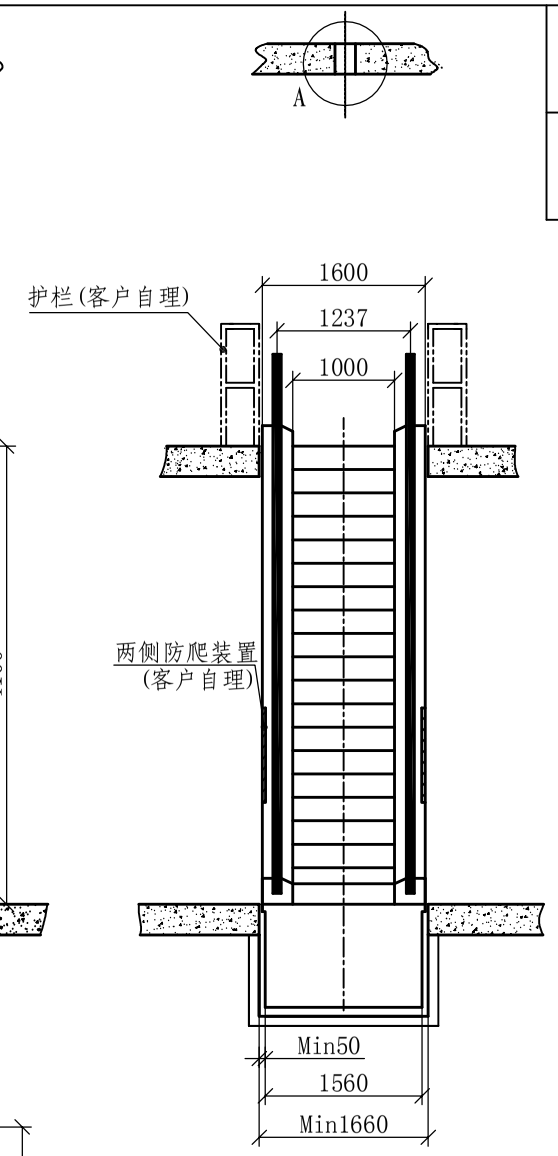


## 技术要求

1 动力电源规格为三相380VAC±7%,50HZ,40A。照明电源规格为单相220VAC,15A。用户提供一个接地电阻不大于4Ω的接地端。动力电源布线应按三相五线制。客户自理。
2 表中所列承受力为单台所受力,当两台并列时其梁承受力应为表中的两倍以上。
3 若有中间支撑，则要求调整完毕后与桁架焊接牢固,相邻支撑距离不大于15米。
4 桁架三面装饰由客户自理。
5 图中S表示楼层板厚度。

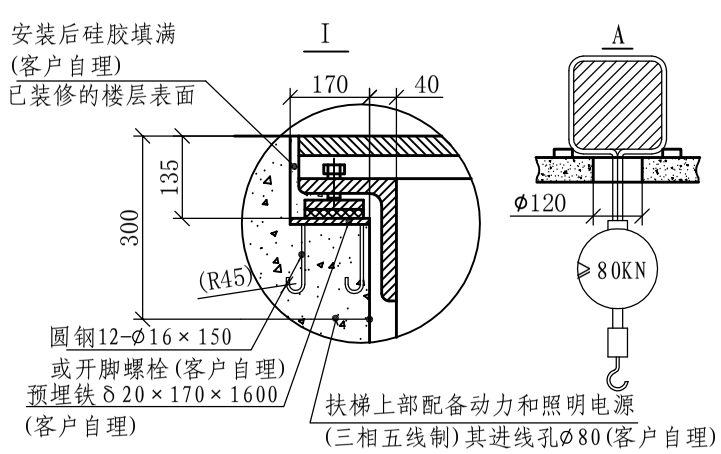


图 纸 确 认:用户单位完全同意按此图规格尺寸制造

确 认: _____　　<公司盖章>

日 期: _____

订货单位:

合 同 号:

| | | |
|---|---|---|
| 绘 制 | | 自动扶梯 土建布置图 |
| 审 核 | | |
| 日 期 | 20XX-XX-XX | 编号: FT20XXXXXX-1 |

西尼电梯(杭州)有限公司

注意: 此图不按比例绘制。