型　号	提升高度 H（mm）	井道全长 L（mm）	净重 KN	支承反力			电机功率（KW）
				R1 KN	R2 KN	RM1 KN	
XN35B1000 6000人/小时 速度0.5m/s	5000	12045	74	86	79		8

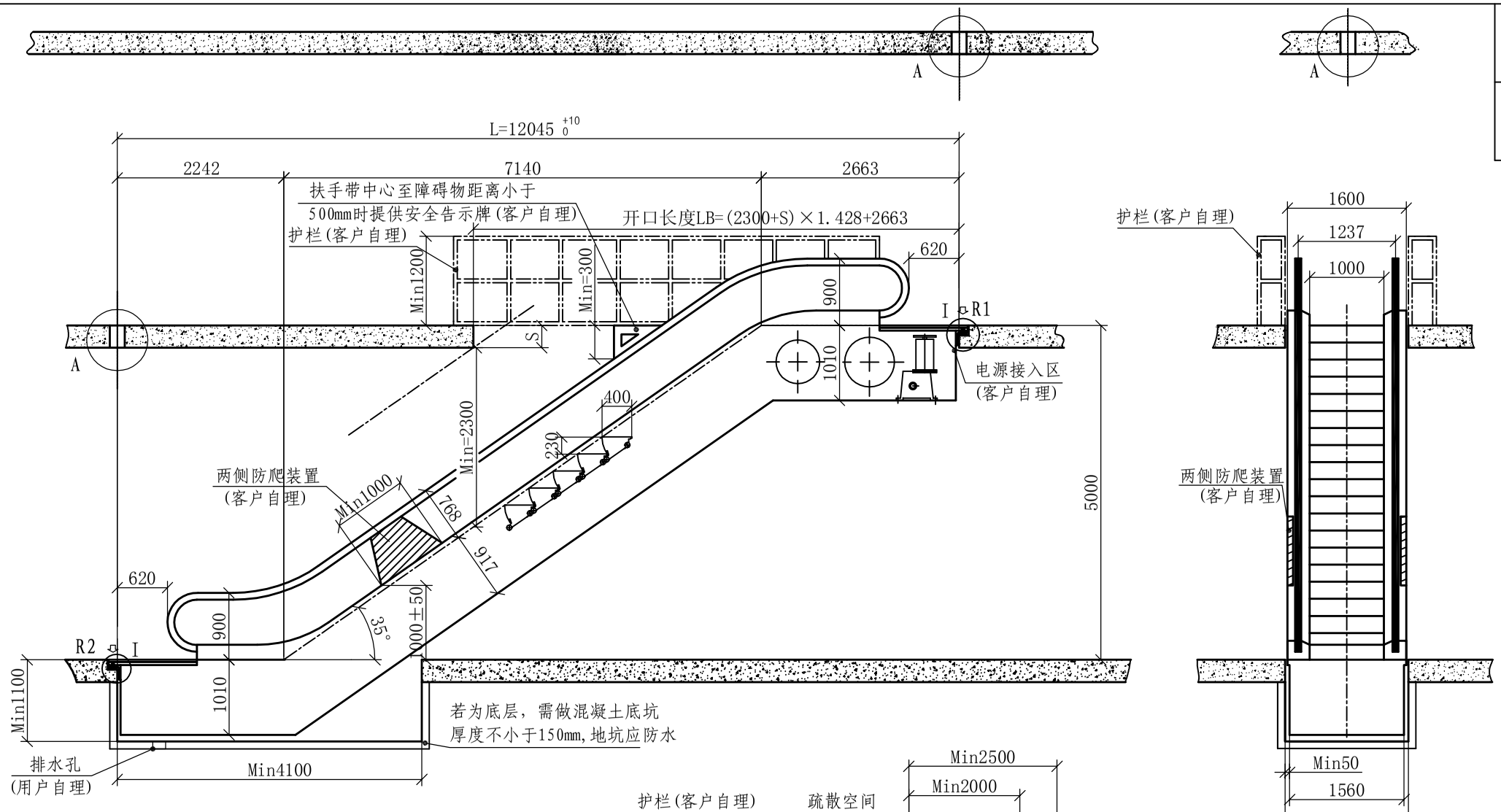

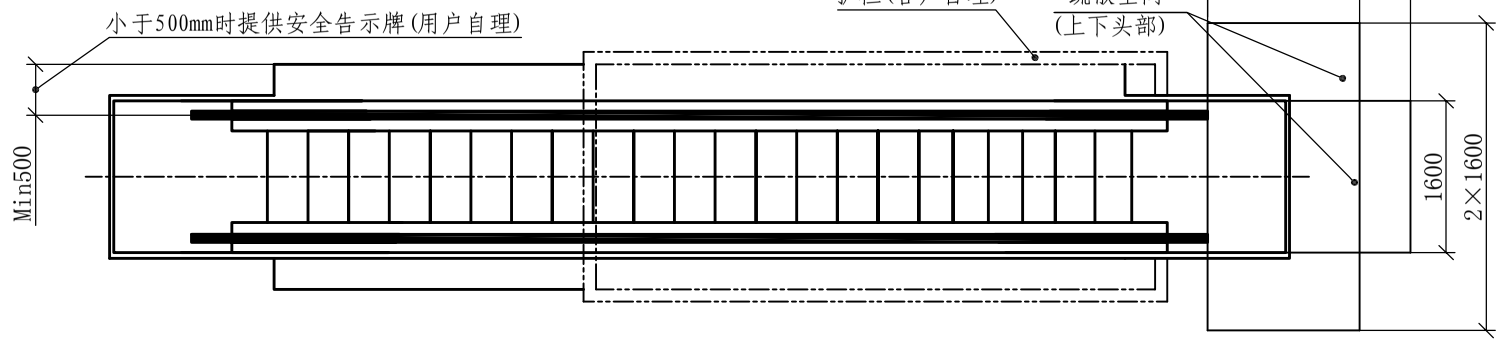

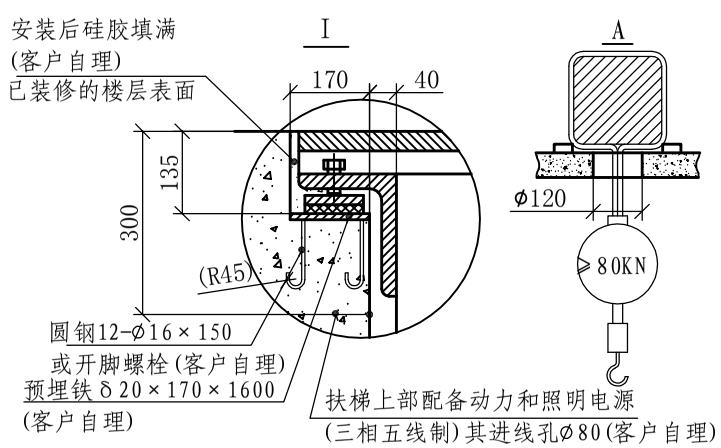

技术要求

1 动力电源规格为三相380VAC±7%,50HZ,40A。照明电源规格为单相220VAC,15A。用户提供一个接地电阻不大于4Ω的接地端。动力电源布线应按三相五线制。客户自理。
2 表中所列承受力为单台所受力,当两台并列时其梁承受力应为表中的两倍以上。
3 若有中间支撑，则要求调整完毕后与桁架焊接牢固,相邻支撑距离不大于15米。
4 桁架三面装饰由客户自理。
5 图中S表示楼层板厚度。

图 纸 确 认:用户单位完全同意按此图规格尺寸制造

确 认: _____ <公司盖章>

日 期: _____

订货单位:

合 同 号:

绘 制		自动扶梯 土建布置图
审 核		
日 期	20XX-XX-XX	编号: FT20XXXXXX-1

西尼电梯(杭州)有限公司

注意: 此图不按比例绘制。